KIT-BAG
Manutention & Stockage

FILTRATION

FICHE TECHNIQUE

SUPPORT DE FILTRATION SUR RETENTION

- Cadre supérieur super renforcé avec croisillons dans les angles
- Chandelles 1 500 mm
- Cuve de rétention avec caillebotis
- Robinet de vidange inclus - 1/4 de tour
- Capacité : 440 litres
- Poids : 190 kg
- Finition Galva

Dimensions

Entraxe en mm	1 370	1 005
Hors tout en mm	1 550	1 185

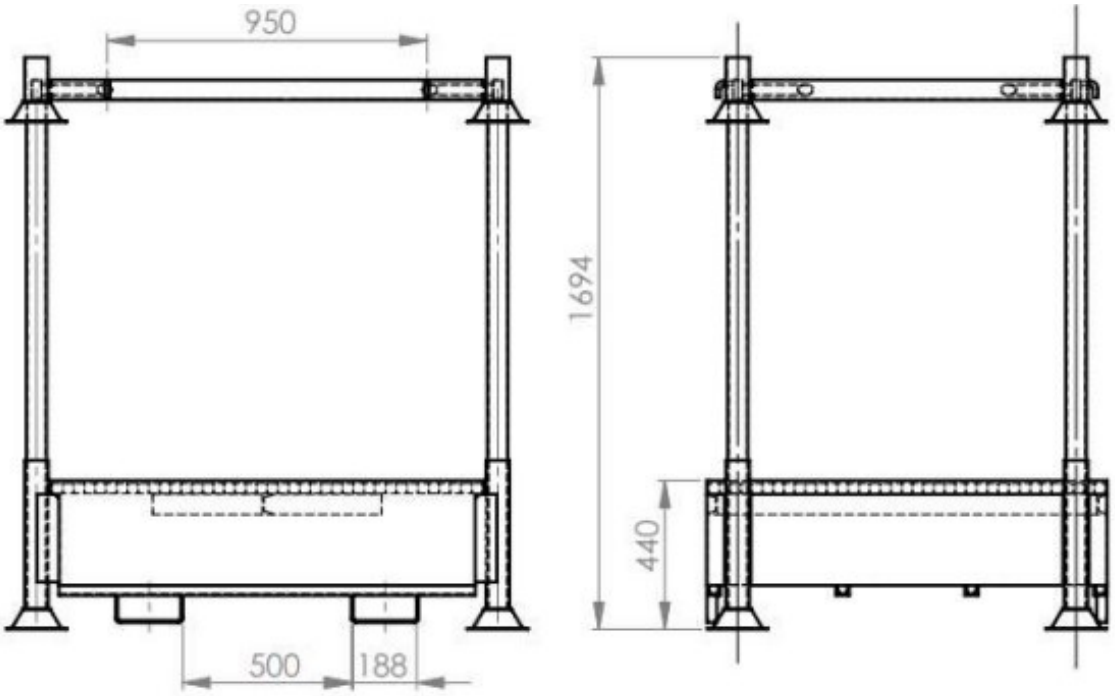

Notre référence
RETENTMUD

SAS KIT-BAG 4, rue du Loup 51420 Cernay-Lès-Reims
Tél : +33 (0)3 26 89 84 84 www.kit-bag.fr info@kit-bag.fr

MAJ 24/05/2023